Noctis®

Camp

Noctis®

Camp
Modularity System

Siamo testimoni di un'epoca in cui il concetto di casa si evolve in armonia con i cambiamenti della società e le esigenze individuali. I nostri spazi vitali diventano scenari vibranti, riflessi dei nostri sogni e delle nostre aspirazioni, dove il comfort e l'estetica si fondono armoniosamente. Casa è più di un semplice spazio fisico.
È il luogo in cui troviamo conforto, gioia e senso di appartenenza. Casa è l'ambiente in cui accogliamo le persone, ma anche quello in cui ci rifugiamo dal mondo esterno. È il luogo in cui sogniamo il nostro futuro. È quella sensazione che ci richiama quando siamo lontani. Per questo, per la prima volta nella nostra storia, abbiamo scelto di intraprendere una vera rivoluzione, ampliando i nostri orizzonti oltre il bedding e contaminando il mondo del living.

We are witnessing an era in which the concept of home evolves in harmony with social changes and individual needs. Our living spaces become vibrant settings, reflections of our dreams and aspirations, where comfort and aesthetics blend harmoniously. Home is more than just a physical space. It is where we find comfort, joy, and a sense of belonging. Home is the place where we welcome others, but also where we retreat from the outside world. It is where we dream of our future. It is that feeling that calls us back when we are away. For this reason, for the first time in our history, we chose to undertake a true revolution, expanding our horizons beyond bedding and embracing the world of living.

Camp nasce come risposta a un nuovo lifestyle fluido e ibrido, che chiede funzionalità senza sacrificare estetica e minimalismo. La personalizzazione diventa essenziale nel processo creativo, dando vita a una micro-architettura flessibile che permette di plasmare gli spazi con combinazioni sempre nuove. Infinite possibilità, un unico obiettivo: riscrivere le regole dell'abitare contemporaneo. Un concept che richiama avventura, natura ed esplorazione, portandole all'interno della casa. Un'esperienza abitativa dinamica, pensata per chi vive lo spazio come un'estensione della propria libertà.

Camp was born as a response to a new, fluid and hybrid lifestyle that demands functionality without sacrificing aesthetics and minimalism. Personalisation becomes essential in the creative process, giving life to a flexible micro-architecture that allows for ever-evolving spatial combinations. Endless possibilities, one single goal: to rewrite the rules of contemporary living.
A concept inspired by adventure, nature and exploration-brought inside the home. A dynamic living experience designed for those who see space as an extension of their freedom.

Design d+a, NLab

Camp. La rivoluzione dello spazio

Camp. The space revolution

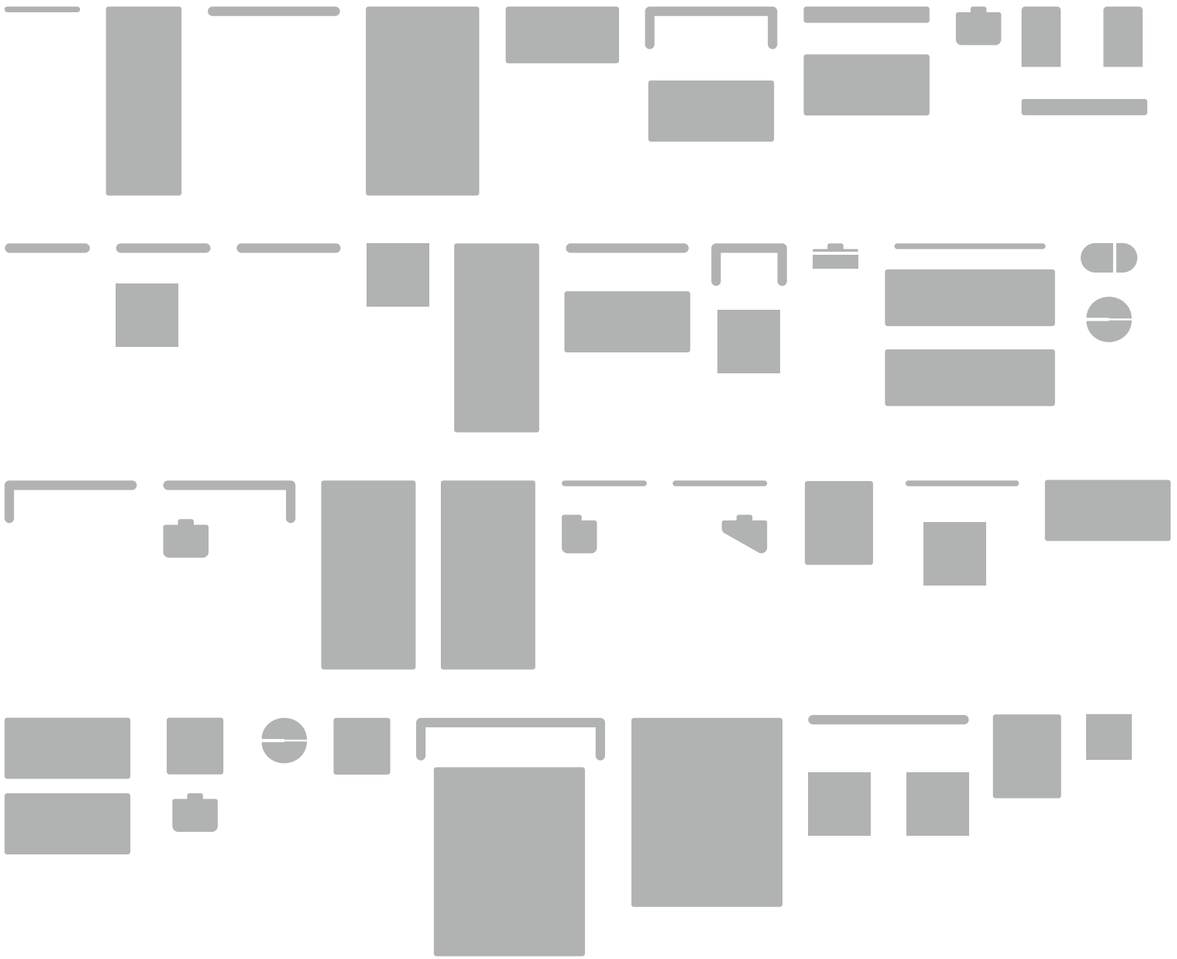

Modularity Sistem

Un sistema modulare, un alfabeto costituito da elementi indipendenti che possono essere combinati per creare strutture dinamiche e multifunzionali. Ogni spazio è una pagina bianca per la creatività e il comfort.

A modular system, an alphabet composed of independent elements that can be combined to create dynamic and multifunctional structures. Every space becomes a blank canvas for creativity and comfort.

Endless combinations

Elementi del sistema/ System elements

Pannelli testate funzionali/ Haedbord panels
p. 9

Basi letto/ Bed bases
p. 10

Sistemi/ Systems
p. 12

Componenti divano/ Sofa components
p. 14

Pannelli testate slim/ Slim haedbord panels
p. 68

Composizioni/ Compositions

Composizioni letto/ Bed compositions
p. 20

Composizioni divani/ Sofa compositions
p. 38

Inspiration
p. 50

Accessori/ Accessories

Accessori free-standing/ Free-standing accessory
p. 58

Accessori Square 1 Power Extender Gotland Gray
p. 64

Accessori testate funzionali/ Haedboard panels accessories
p. 68

Composizione letto/
Bed composition
CPTF010M
CPTF002H
CBAS005L200FB

Sorrento 903 Cat. A
Bedlinen Cotone/ Cotton 19752
Accessorio Elle large bianco/
Elle large white accessory

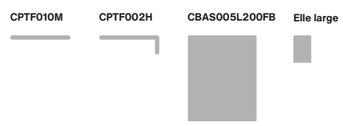

Camp è progettato con pannelli modulari che offrono flessibilità e personalizzazione. Grazie a un sistema di fissaggio intelligente, i pannelli possono essere montati in modalità autoportante o a parete e fungono da elementi di incastro per gli accessori, permettendo di creare configurazioni su misura che integrano funzionalità ed estetica.

Camp is designed with modular panels offering flexibility and customisation. Thanks to a smart fixing system, the panels can be mounted freestanding or on the wall, and they act as interlocking points for accessories-allowing for tailor-made configurations that combine functionality and aesthetics.

Pannelli testate funzionali/ Haedbord panels

01. Pannello superiore/
    Upper board
02. Pannello inferiore/
    Lower board
03. Staffa di fissaggio sommier - pannello/
    Sommier fixing bracket - board
04. Staffa di fissaggio sommier - parete/
    Sommier fixing bracket - wall
05. Staffa di fissaggio base - pannello composto/
    Base fixing bracket - made up board

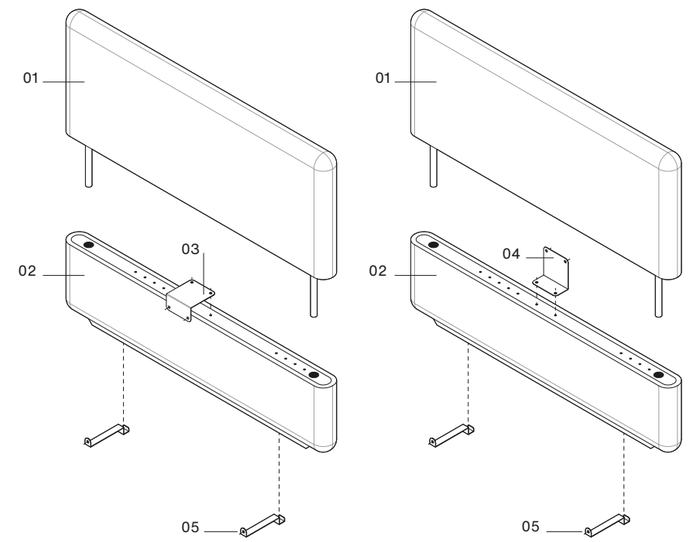

Moduli/ Modules

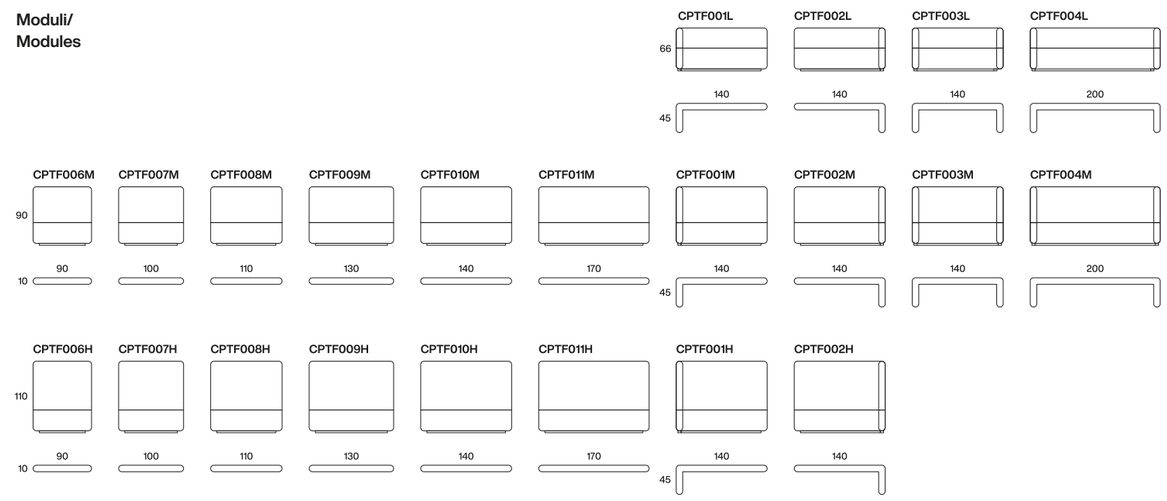

Anche le basi, singole e matrimoniali, sono pensate per garantire comfort e praticità come in tutte le collezioni Noctis. Nella versione singola le staffe di fissaggio permettono di unire le due basi per creare una struttura solida e stabile.

The bed bases, both single and double, are designed to offer comfort and practicality like all Noctis collections. In the single version, fixing brackets allow the two bases to be joined together, creating a solid and stable structure.

Basi letto/
Bed bases

Base alta/
High base

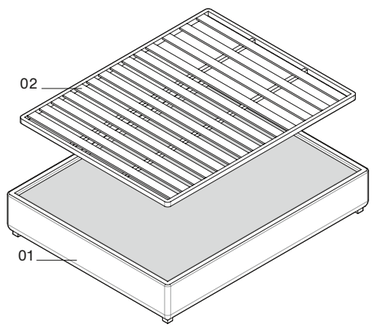

Base bassa/
Low base

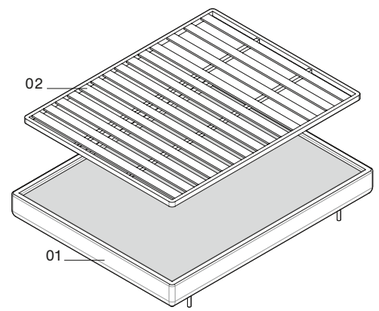

01. Base matrimoniale/
    Double base
02. Rete a doghe/
    Slatted base
03. Base singola/
    Single base
04. Staffa di serraggio basi/
    Base clamping bracket

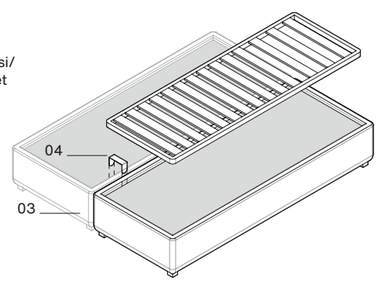

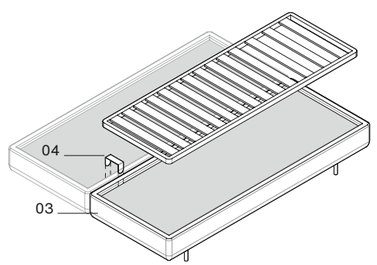

Moduli/
Modules

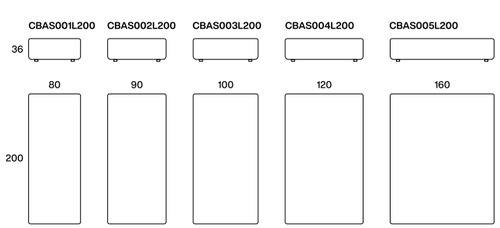

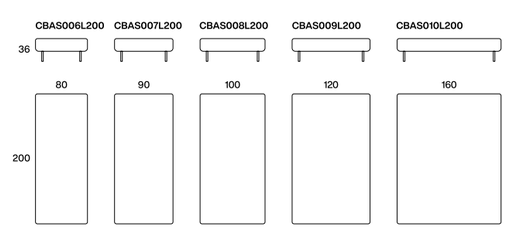

*Disponibile anche nelle lunghezze 190/210 vedi listino/
*Also available in length 190 and 210, see pricelist

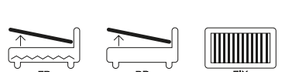

Lo spazio sotto al letto non è più solo un dettaglio nascosto, ma una vera risorsa progettuale. I letti possono essere configurati con i nostri sistemi contenitore brevettati come Folding Box® o Box Plus. Pratici, eleganti e studiati per offrire capienza senza rinunciare allo stile.

The space beneath the bed is no longer a hidden detail but a true design asset. Beds can be equipped with our patented storage systems like Folding Box® or Box Plus. Practical, elegant, and created to offer capacity without compromising style.

Sistemi/ Systems

Folding Box®

Tirando la maniglia il pannello di fondo si raccoglie su se stesso liberando il pavimento. La rete del letto viene alzata manualmente con facilità/
By pulling the handle, the bottom panel folds and sets the floor free. The bed base can be easily raised manually.

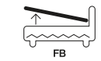

Guarda come funziona Folding Box®
Watch how the Folding Box® system works

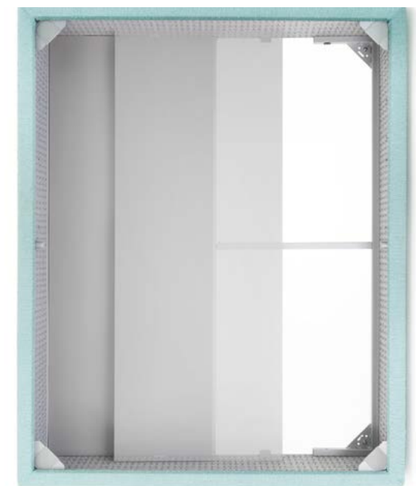

Box Plus

Box Plus è la base contenitore che unisce solidità, funzionalità e durata nel tempo. La struttura perimetrale in ferro collega testiera, longoni e pediera, garantendo massima robustezza. I pannelli di fondo in HDF assicurano stabilità e resistenza all'uso quotidiano./
Box Plus is the storage base that combines solidity, functionality and durability. The iron perimeter structure connects headboard, sideboards and footboard, ensuring maximum robustness. The HDF bottom panels ensure stability and resistance to daily use.

Fix

Struttura solida, la rete ortopedica composta da 14 doghe in betulla da 65 mm e sostenuta da un palo centrale, garantisce stabilità e comfort notte dopo notte./
Solid structure, the bedstead, made of 14 birch slats of 65 mm and supported by a central bar, guarantees stability and comfort night after night.

Parole chiave? Componibilità e personalizzazione. Elementi singoli che creano soluzioni versatili e accoglienti per il living. Camp ridefinisce il relax domestico grazie ad un design flessibile e contemporaneo.

Key words? Modularity and customisation. Individual elements create versatile and welcoming solutions for the living area. Camp redefines domestic relaxation through a flexible and contemporary design.

Componenti divani/ Sofa components

01. Pannello superiore/ Upper board
02. Pannello inferiore/ Lower board
03. Staffa di fissaggio pouf - pannello/ Pouf fixing bracket - panel
04. Staffa di fissaggio pouf - base/ Staffa di fissaggio pouf - base
05. Pouf/

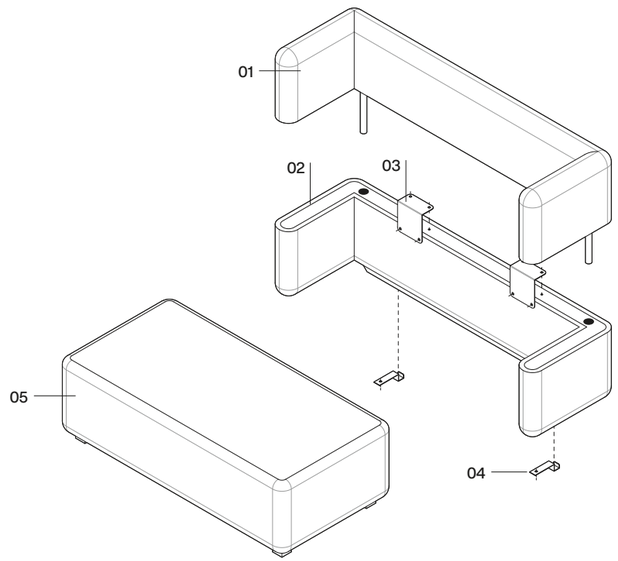

Moduli
Modules

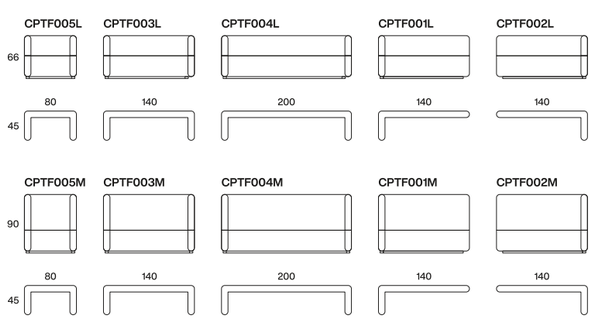

Sedute
Seats

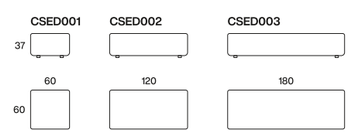

Dynamic Relaxation

Composizione divano/
Sofa composition
CPTF003M + CSED002
Pannello superiore/ Upper board Sun 500 Cat. B
Pannello inferiore/ Lower board Positano 600 Cat. A
Seduta/ Seating Sun 500 Cat. B

Composizione divano/
Sofa composition
CPTF004L + CSED002
Positano 600 Cat. A
Accessorio Parallelo big grigio/
Parallel Accessory big grey
Lampada Bianca/ White lamp

Composizione divano/
Sofa composition
CPTF005M + CSED001
Pannello superiore/ Upper board Sun 500 Cat. B
Pannello inferiore/ Lower board Positano 600 Cat. A
Seduta/ Seating Positano 600 Cat. A

Combinazioni libere che
trasformano ogni ambiente
in un racconto personale
e sempre nuovo.

Free combinations that
turn every space into a personal
and ever-changing story.

I pannelli flessibili permettono di configurare il letto in diverse soluzioni, mentre le basi contenitore offrono spazio per riporre biancheria e oggetti, ottimizzando l'area notte. La testiera, disponibile in diverse altezze, non è più solo una componente estetica ma diventa parte centrale dell'arredamento.

The flexible panels allow the bed to be configured in various ways, while the storage bases offer space to store linens and belongings, optimising the sleeping area. The headboard, available in different heights, is no longer just an aesthetic element but becomes a central part of the decor.

Composizione letto/ Bed composition

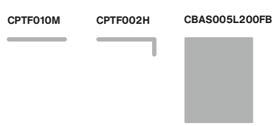

Composizione letto/
Bed composition
CPTF010M
CPTF002H
CBAS005L200FB

Sorrento 903 Cat. A
Bedlinen Cotone/ Cotton 640
Accessorio Elle large bianco/
Elle large white accessory

Create your Shape

Composizione letto
Bed composition
CPTF010M
CPTF002H
CBAS005L200FB

Sorrento 903 Cat. A
Bedlinen Cotone/ Cotton 640
Accessori Tasca e Triangolare/
Tasca and Triangolare accessory
Pant. 18-1741

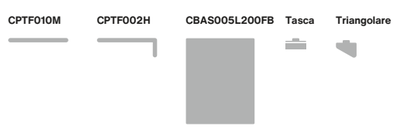

Composizione letto
Bed composition
CPTF010M
CPTF002H
CBAS005L200FB

Sorrento 903 Cat. A
Bedlinen Cotone/ Cotton 640
Accessori Tasca e Triangolare/
Tasca and Triangolare
Pant. 18-1741

CPTF002H

CBAS004L200F01

Ovale high

Composizione letto/
Bed composition
CPTF002H
CBAS004L200F01

Sorrento 903 Cat. A
Bedlinen Cotone/ Cotton 19752
Accessorio/Accessory
Ovale Oval High Pant. 18-1741

Due letti singoli che scorrono liberamente sulla testiera, trasformandosi all'occorrenza in un comodo matrimoniale per ospitare con stile e praticità. Una soluzione intelligente che ottimizza lo spazio e risponde con eleganza alla vita dinamica e accogliente della casa contemporanea. Anche gli accessori, rivisitati in chiave moderna, diventano tavolini da appoggio o comodini per la zona notte e possono muoversi liberamente, offrendo massima flessibilità.

Two single beds that glide freely along the headboard, becoming a comfortable double when needed-stylish and practical.
An intelligent solution that optimises space and elegantly responds to the dynamic and welcoming nature of contemporary living.
Even the accessories, reimagined in a modern key, become small tables or bedside units and can berepositioned freely, offering maximum flexibility.

Composizione letto
Bed composition
CPTF010M (x2) + CBAS001L200FB (x2)

Sun 702 Cat. B
Bedlinen cotone/ cotton 18321
Accessorio Elle small grigio/
Elle Accessory small grey
Accessorio Rettangolare grigio/
Rectangular Accessory grey

La camera da letto diventa un luogo di ispirazione, dove basi indipendenti e testiere modulari invitano a reinventare lo spazio ogni giorno. Il tavolino dalle linee curve è spazioso e funzionale, mentre quello sospeso aggiunge un tocco di leggerezza.

The bedroom becomes a place of inspiration, where independent bases and modular headboards invite you to reinvent the space day after day. The curved-lined table is spacious and functional, while the suspended one adds a light touch.

Ogni soluzione unisce libertà compositiva e comfort, creando un'atmosfera sempre nuova. La testiera è modulare e personalizzabile in diverse configurazioni e colori.
Può essere arricchita con accessori come elementi contenitivi o tavolinetti da appoggio, per un comfort su misura.

Each solution combines compositional freedom and comfort, creating an ever-new atmosphere. The headboard is modular and customisable in various configurations and colours.
It can be enriched with accessories such as storage elements or small side tables for a truly personalised comfort.

CPTF010M CPTF002H CBAS010L200F01 Parallelo small con cassetto

Composizione letto/
Bed composition
CPTF010M
CPTF002H
CBAS010L200F01

Sun 500 Cat. B
Bedlinen Cotone/ Cotton 635
Accessorio Parallelo small bianco con cassetto wengé/
Parallelo Small white accessory with wenge drawer
Piede Camp cromo/
Chrome Camp Leg h150

CPTF010M CPTF010H CBAS010L200F01

CPTF010H (x2) CBAS010L200F01

Composizione letto/
Bed composition
CPTF010M
CPTF010H
CBAS010L200F01

Composizione letto/
Bed composition
CPTF010H (x2)
CBAS010L200F01

Sun 500 Cat. B
Bedlinen Cotone/ Cotton 635
Piede Camp cromo/
Chrome Camp Leg h150

Ogni composizione può essere personalizzata in versione monocromo per un effetto essenziale, bicolor per un contrasto deciso o con tessuti particolari come la variante a righe, che dona carattere e vivacità all'ambiente.

Each composition can be customised in a monochrome version for a minimalist effect, twotone for a bold contrast, or with special fabrics such as the striped variant, which adds character and vibrancy to the space.

Composizione letto/
Bed composition
CPTF002H
CBAS006L200F01

Sun Righe col. 300 Cat. B
Bedlinen Cotone/ Cotton 635
Accessorio Parallelo small bianco/
Parallelo Small white accessory
Lampada Bianca/ White lamp
Piede Camp cromo/ Chrome Camp Leg h150
con cassetto wengè/ with wenge drawer

CPTF002H **CBAS006L200F01** **Parallelo small con cassetto**

CPTF010H (x2) **CBAS006L200F01 (x2)**

CPTF010M (x2) **CBAS006L200F01 (x2)** **Tasca** **Rettangolare**

CPTF010M **CBAS006L200F01**

Composizione letto
Bed composition
CPTF010M (x2)
CBAS006L200F01 (x2)

Sun 500 Cat. B
Bedlinen Cotone/ Cotton 635
Piede Camp cromo/
Chrome Camp Leg h150

Composizione letto/
Bed composition
CPTF010H (x2)
CBAS006L200F01 (x2)

Sun 500 Cat. B
Bedlinen Cotone/ Cotton 635
Accessorio Tasca bianco/
Tasca Accessory white
Accessorio Rettangolare bianco/
Rectangular Accessory white
Lampada bianca/ White lamp
Piede Camp cromo/ Chrome Camp Leg h150

Spazi fluidi e multifunzionali:
la rivoluzione della zona notte.
Un invito a vivere ogni angolo
con naturalezza e libertà.

Fluid and multifunctional spaces:
the revolution of the night area.
An invitation to live every
corner with ease and freedom.

Composizione letto e divano/
Bed and sofa composition
CPTF010M (x2)
CBAS005L200FB
CSED003

Stilnovo 1833 col. 02 Cat. A
Bedlinen Lino 301
Accessorio Parallelo Small bianco/
Parallelo Small white accessory
Accessorio Rettangolare bianco/
Rectangular Accessory white

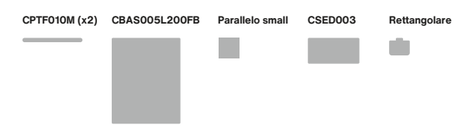

Zona notte e living diventano una fusione armoniosa, senza schemi. La testiera centrale separa ma unisce, accogliendo superfici d'appoggio leggere e funzionali. Un invito a vivere ogni spazio con continuità e comfort essenziale.

The sleeping area and living space merge in a harmonious flow, free from rigid schemes. The central headboard separates yet connects, incorporating light and functional surfaces. An invitation to experience every space with continuity and essential comfort.

Composizione divano/ Sofa composition
CPTF003L + CSED001
Pannello superiore/ Upper board Sun 901 Cat. B
Pannello inferiore/ Lower board Positano 600 Cat. A
Seduta/ Seating Positano 600 Cat. A
Accessorio Parallelo small grigio/
Parallel Accessory small grey

Composizione divano/ Sofa composition
CPTF004L + CSED001 (x2)
Pannello superiore/ Upper board Sun 901 Cat. B
Pannello inferiore/ Lower board Positano 600 Cat. A
Seduta/ Seating Positano 600 Cat. A
Accessorio Parallelo big grigio/
Parallel Accessory big grey

Composizione divano/ Sofa composition
CPTF005M + CSED001
Pannello superiore/ Upper board
Sun 901 Cat. B
Pannello inferiore/ Lower board
Positano 600 Cat. A
Seduta/ Seating Sun 901 Cat. B

Divani che nascono per adattarsi a ogni spazio e stile di vita, grazie a elementi componibili che si uniscono in configurazioni sempre nuove. Schienali avvolgenti, sedute generose e accessori integrabili permettono di creare soluzioni su misura, trasformando il living in un ambiente flessibile, accogliente e personale.

Sofas designed to adapt to any space and lifestyle, thanks to modular elements that come together in endlessly new configurations. Embracing backrests, generous seats and integrable accessories allow for tailor-made solutions, transforming the living area into a flexible, welcoming and personal environment.

Limitless modularity

CPTF004M CSED001 (x3)

Composizione divano/ Composition sofa
CPTF004M + CSED001 (x3)
Pannello superiore e inferiore/
Upper and lower panel
Positano 600 Cat. A
Seduta/ Seating Positano 600 Cat. A

CPTF004L CSED001 (x2) Parallelo big

Composizione divano/ Composition sofa
CPTF004L + CSED001 (x2)
Pannello superiore/ Upper board Sun 901 Cat. B
Pannello inferiore/ Lower board Positano 600 Cat. A
Seduta/ Seating Positano 600 Cat. A
Accessorio Parallelo big grigio/
Parallel Accessory big grey
Lampada Bianca/ White lamp

CPTF004L CSED001 (x3)

Composizione divano/ Composition sofa
CPTF004L + CSED001 (x3)
Pannello superiore/ Upper board
Sun 901 Cat. B
Pannello inferiore/ Lower board
Positano 600 Cat. A
Seduta/ Seating Positano 600 Cat. A

Quando materiali diversi
si incontrano, nasce un'armonia
nuova che ispira, sorprende
e racconta storie inedite.

When different materials
meet, a new harmony is
born-one that inspires, surprises,
and tells untold stories.

Composizione divani/
Sofa composition

CPTF005M **CSED001** **Parallelo small**

Composizione divano/
Sofa composition
CPTF005M + CSED001
Pannello superiore/ Upper board
Sun 500 Cat. B
Pannello inferiore/ Lower board
Positano 600 Cat. A
Seduta/ Seating Sun 500 Cat. B
Accessorio Parallelo small bianco/
Parallel Accessory small white

CPTF003L **CSED002**

Composizione divano/
Sofa composition
CPTF003L + CSED002
Pannello superiore/ Upper board
Sun 500 Cat. B
Pannello inferiore/ Lower board
Positano 600 Cat. A
Seduta/ Seating Positano 600 Cat. A

Softness
Balance

CPTF005L **CSED001**

Composizione divano/
Composition sofa
CPTF005L + CSED001
Pannello superiore e inferiore/
Upper and lower panel
Positano 600 Cat. A
Seduta/ Seating Positano 600 Cat. A

CPTF005M **CSED001** **Cerchio high**

Composizione divano/
Composition sofa
CPTF005M + CSED001
Pannello superiore e inferiore/
Upper and lower panel Sun 500 Cat. B
Seduta/ Seating Positano 600 Cat. A
Accessorio Cerchio high bianco/
High white Circle Accessory

Inspiration

La composizione n.1 è un invito a immaginare ambienti versatili, dove ogni elemento si combina con gli altri per creare soluzioni su misura. Dalla zona notte a comodi divanetti per il relax o il lavoro, passando per angoli lettura o aree di passaggio ben definite, ogni spazio prende forma in modo fluido e naturale. Un progetto che mette al centro la flessibilità e l'armonia, adattandosi allo stile di vita di chi lo abita.

Composition no.1 is an invitation to imagine versatile spaces, where each element combines with the others to create tailor-made solutions. From the sleeping area to cosy sofas for relaxation or work, including reading corners and well-defined passageways, every space takes shape in a fluid and natural way. A project that places flexibility and harmony at its core, adapting to the lifestyle of those who live it.

1

A Composizione Divano/ Sofa composition

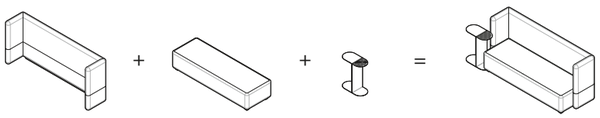

B Composizione Divano/ Sofa composition

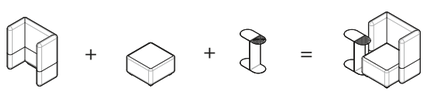

C Composizione Divano/ Sofa composition

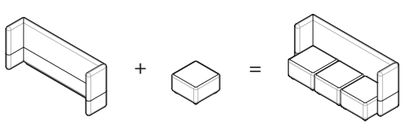

D Composizione Letto Divano/ Bed Sofa composition

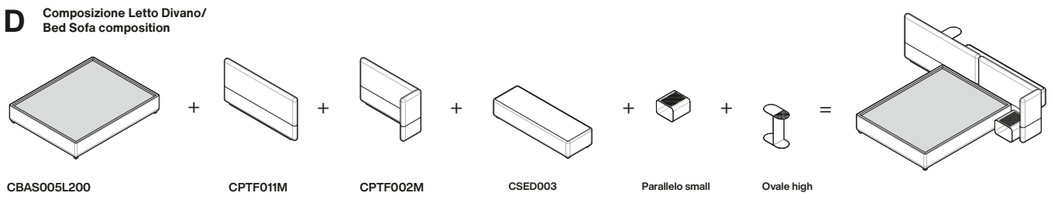

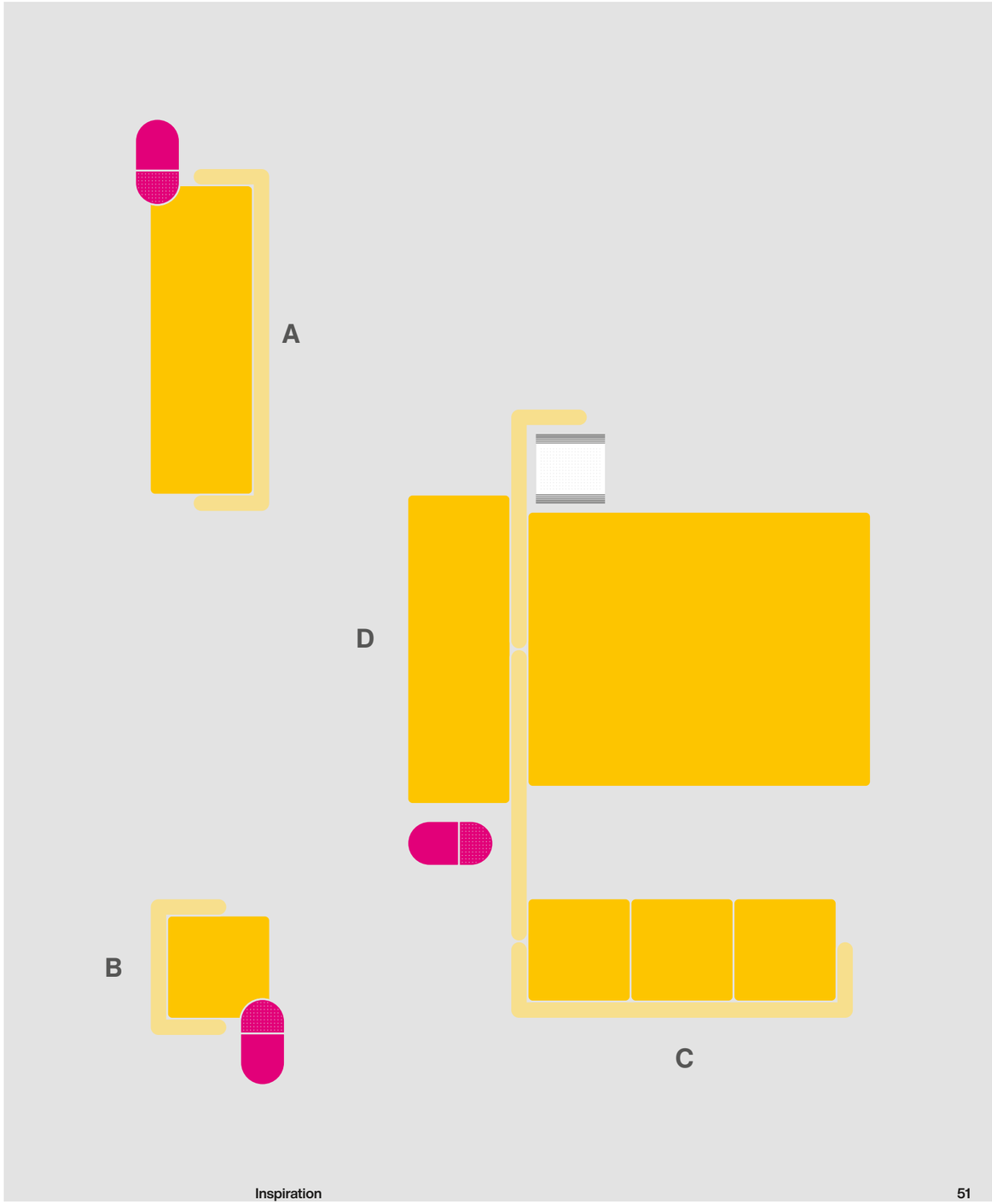

Un invito a immaginare ambienti creativi, liberi da schemi, dove ogni elemento si combina per creare soluzioni su misura. Nella composizione n.2, le diverse zone mostrano come i moduli si integrano nello spazio creando aree definite e funzionali: zone relax ampie, angoli raccolti, passaggi fluidi. Un progetto che mette al centro la flessibilità, permettendo di organizzare l'ambiente secondo le proprie esigenze e il proprio stile di vita.

An invitation to imagine spaces free from rigid schemes, where each element combines to create made-to-measure solutions. The different areas show how the modules integrate in to the environment, creating defined and functional zones: large areas for relaxing, cosy corners, fluid walkways. A project centred on flexibility, allowing the space to be organised according to one's needs and lifestyle.

2

E Composizione Divano/
Sofa composition

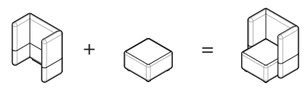

CPTF005M + CSED001 =

F Composizione Divano/
Sofa composition

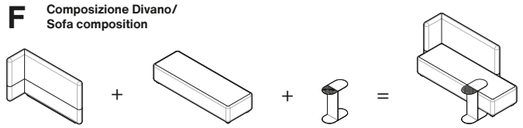

CPTF001M + CSED003 + Ovale high =

G Composizione Divano/
Sofa composition

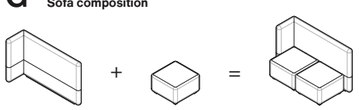

CPTF001M + CSED001 (X2) =

H Composizione Letto Divano/
Bed Sofa composition

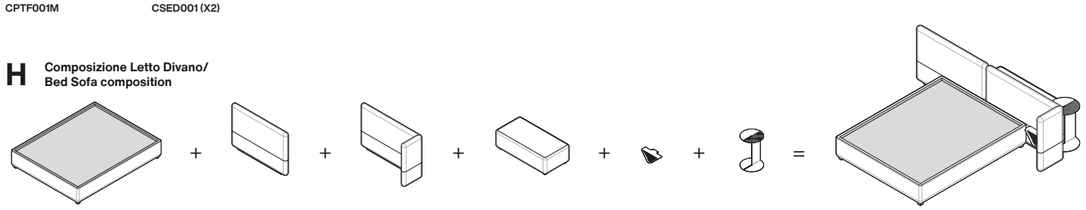

CBAS005L200 + CPTF010M + CPTF002M + CSED002 + Triangolare + Cerchio high =

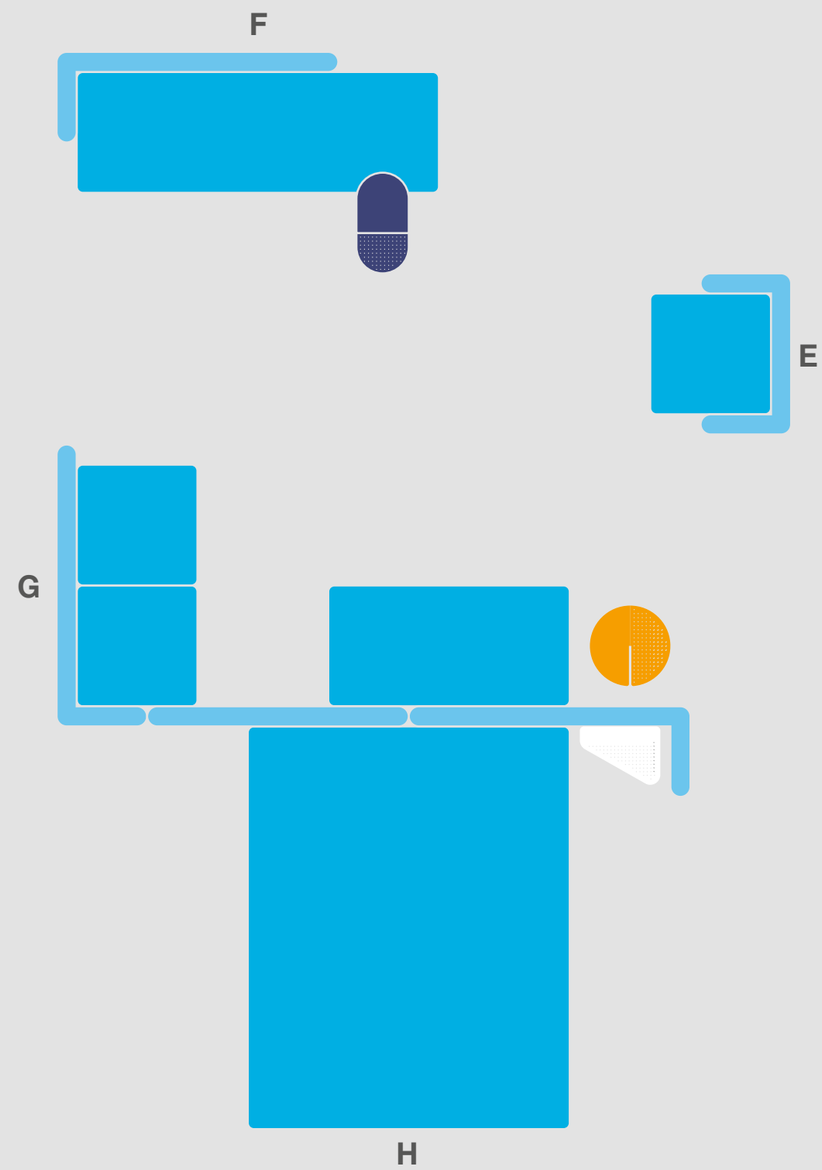

Letti singoli che si uniscono per creare un matrimoniale accogliente quando serve, e divani modulari che diventano zona giorno o notte con la stessa naturalezza. Una soluzione pensata per adattarsi ai diversi momenti della giornata, offrendo comfort, versatilità e uno stile contemporaneo senza compromessi.

Single beds that join together to create a cosy double when needed, and modular sofas that effortlessly become a daytime or nighttime area. A solution designed to adapt to the different moments of the day, offering comfort, versatility, and uncompromising contemporary style.

3

I Composizione Divano/ Sofa composition

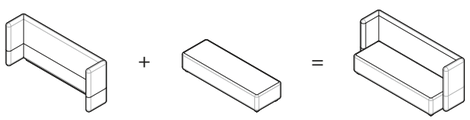

CPTF004M + CSED003 =

L Composizione Divano/ Sofa composition

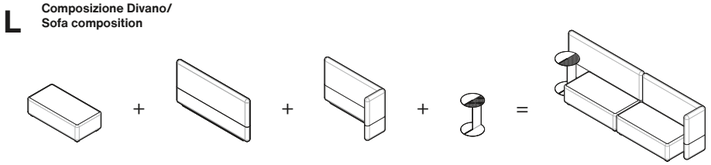

CSED002 (X2) + CPTF001M + CPTF002M + Cerchio high =

M Composizione Divano/ Sofa composition

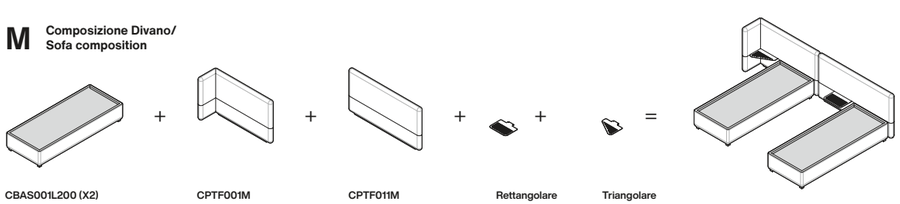

CBAS001L200 (X2) + CPTF001M + CPTF011M + Rettangolare + Triangolare =

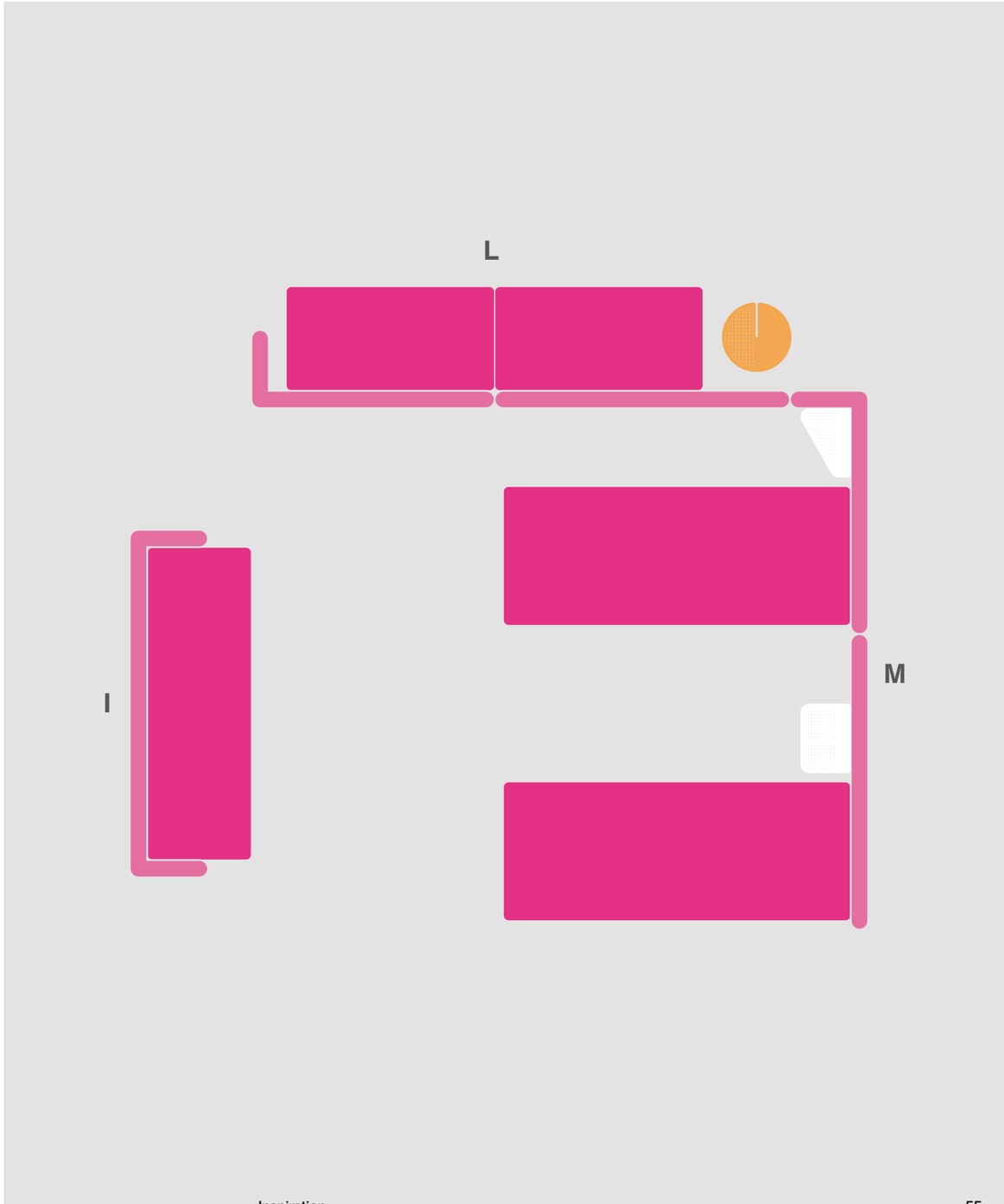

Una collezione di accessori freestanding, pensati per adattarsi a ogni momento della giornata. Lo stesso elemento può trasformarsi da comodino per la notte a tavolino per il lavoro o il relax, integrandosi con naturalezza in ogni ambiente e rispecchiando la filosofia di Camp: funzionalità flessibile, senza schemi fissi.

A collection of freestanding accessories designed to adapt to every moment of the day. The same piece can transform from a nightstand into a table for work or relaxation, integrating seamlessly into any environment and reflecting Camp's philosophy: flexible functionality, free from fixed rules.

Accessiri free-standing/ Free-standing accessory

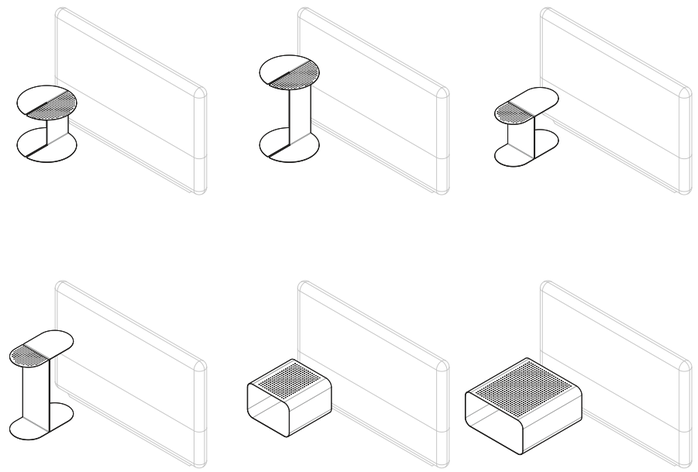

Tipologie/ Typologies

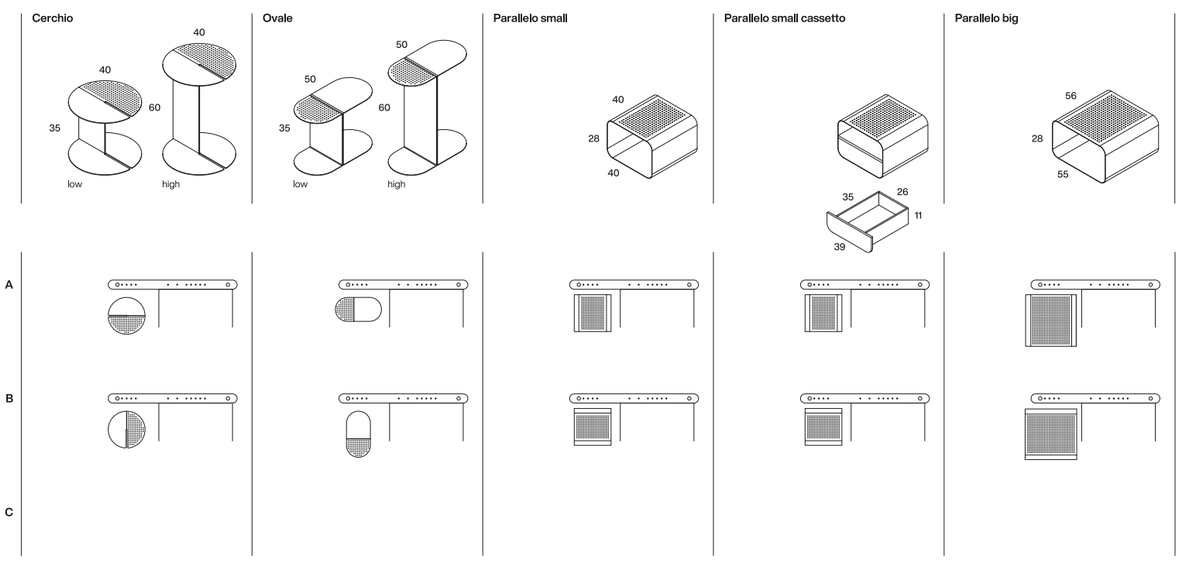

Functional Design

Tavolini autoportanti dal design deciso e contemporaneo. Linee geometriche pulite e forme leggere li rendono perfetti come punti d'appoggio versatili in ogni ambiente. Disponibili in un'ampia gamma di colori vivaci o neutri, permettono di personalizzare lo spazio con stile, aggiungendo un tocco unico e giocoso alla zona notte o al living.

Freestanding tables with a bold, contemporary design. Clean geometric lines and light forms make them perfect as versatile surfaces in any setting. Available in a wide range of vibrant or neutral colours, they allow you to personalise the space with style, adding a unique and playful touch to the bedroom or living area.

Playful Design

Un tavolino che non è solo appoggio, ma parte dei gesti quotidiani. Con un comodo cassetto e una lampada integrata, trasforma la zona notte in uno spazio intimo e pensato su misura. Un dettaglio che arricchisce lo spazio per un risultato funzionale.

A table that's more than just a surface-it becomes part of daily rituals. With a handy drawer and integrated lamp, it transforms the bedroom into an intimate, tailor-made space. A thoughtful detail that enhances the room with both function.

Smart and Compact

Wengè

Noce

Natural

Bianco

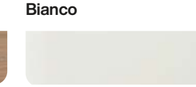

Camp è progettato per spazi liberi, senza vincoli, pensati per essere funzionali alla vita quotidiana. Ecco perché nasce la collaborazione AVOLT X NOCTIS: non più prese nascoste, ma elementi che dialogano con l'ambiente.Square 1 di Avolt entra nel mondo Camp come un accessorio coerente: compatto, geometrico, essenziale. Un oggetto pensato per essere visto, adattato, vissuto. Quando la progettazione diventa fluida anche l'energia segue questa libertà, senza compromessi.

Camp is designed for free, unconstrained spaces, conceived to be functional for everyday life. This is why the AVOLT X NOCTIS collaboration was born: no more hidden sockets, but elements that interact with the environment. Square 1 by Avolt enters the Camp world as a coherent accessory: compact, geometric, essential.
An object designed to be seen, adapted, lived. When design becomes fluid, energy also follows this freedom, without compromise.

Accessorio
Square 1
Power Extender
Gotland Gray

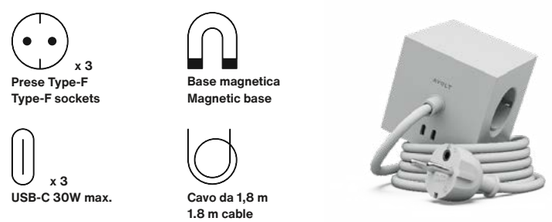

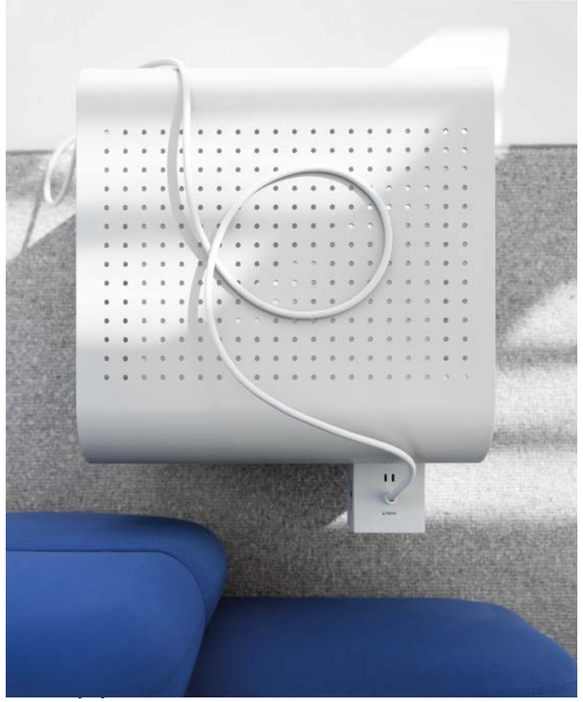

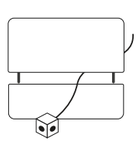

Avolt non è solo una soluzione tecnica, ma un elemento coerente con il sistema: si integra visivamente e rende l'energia sempre accessibile, ovunque serva. Permette di avere prese e ricarica sempre a portata di mano — per smartphone, laptop e dispositivi — senza vincoli e senza dover nascondere nulla. Ogni elemento è pensato per convivere con la composizione: forme essenziali, colori calibrati, una presenza pulita ma intenzionale. Perché nel design contemporaneo ciò che serve non si nasconde. Si integra.

Avolt is not just a technical solution, but an element that is consistent with the system: it integrates visually and makes energy always accessible, wherever it's needed. It allows you to have outlets and charging always within reach — for smartphones, laptops, and devices — without constraints and without having to hide anything. Each element is designed to coexist with the composition: essential shapes, balanced colors, a clean but intentional presence. Because in contemporary design, what's needed isn't hidden. It integrates.

Accessori integrabili che si fondono con la struttura del divano, offrendo superfici d'appoggio eleganti e pratiche. Forme e dimensioni diverse per adattarsi a ogni esigenza. Un dettaglio funzionale che completa lo spazio con stile essenziale.

Integrated accessories that blend seamlessly with the sofa structure, offering elegant and practical surfaces. Different shapes and sizes adapt to every need. A functional detail that completes the space with essential style.

Accessori testate funzionali/ Haedboard panels accessories

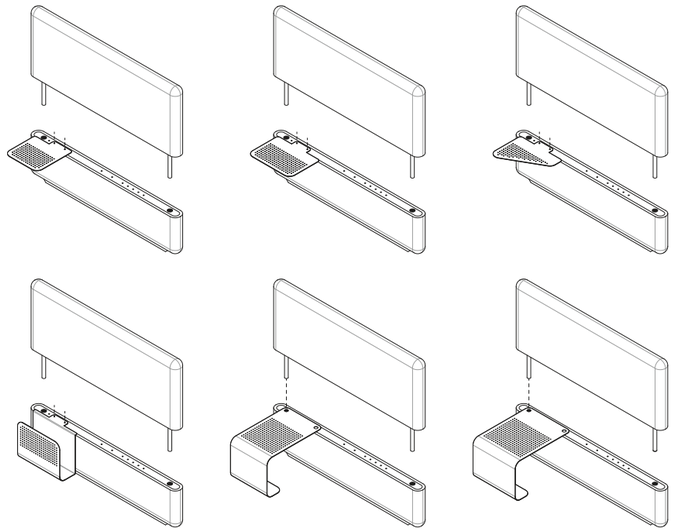

Tipologie/ Typologies

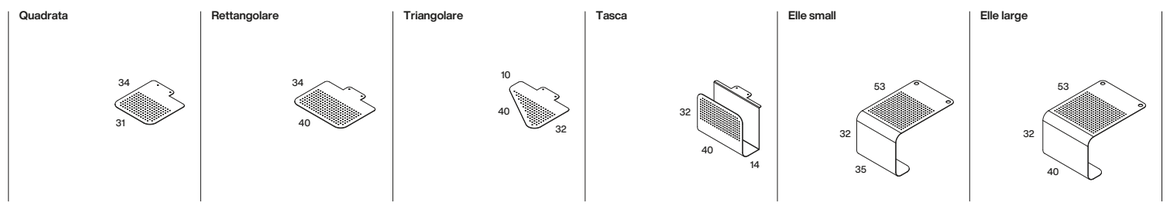

Posizioni Positions

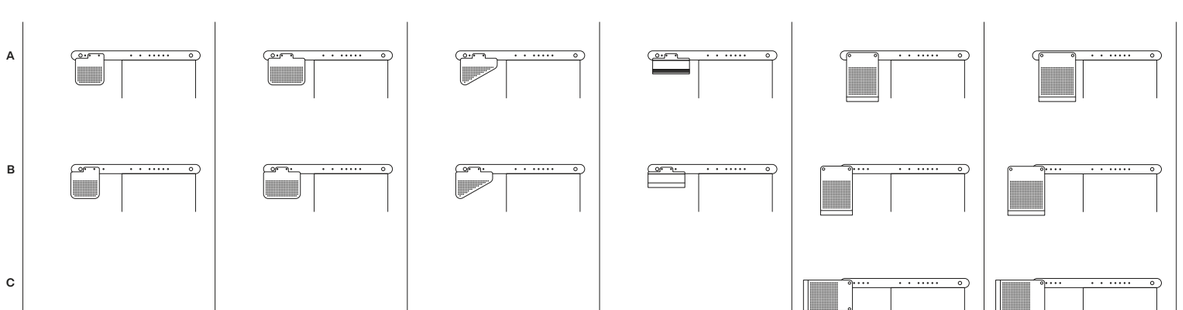

Gli accessori integrabili si declinano in diverse tipologie e dimensioni, dalle versioni quadrate e rettangolari alle soluzioni triangolari o a tasca, fino ai pratici elementi Elle. Progettati per adattarsi con naturalezza alla struttura del letto o del divano, offrono superfici d'appoggio eleganti, contenitori discreti e dettagli funzionali.

The integrable accessories come in a variety of types and sizes-from square and rectangular versions to triangular or pocket solutions, and practical L-shaped elements. Designed to blend naturally with the structure of the bed or sofa, they offer elegant surfaces, discreet storage, and functional details.

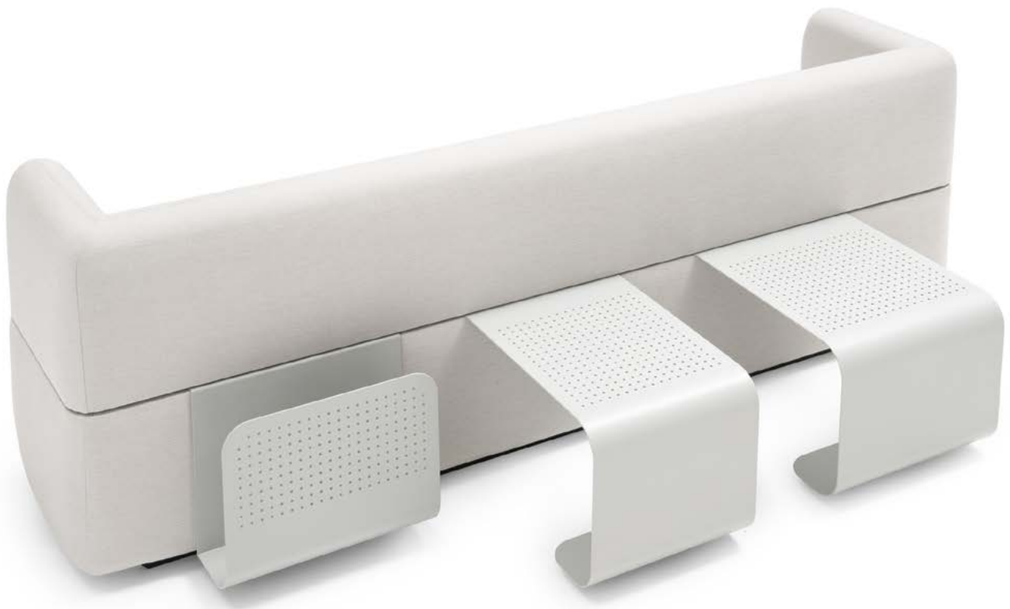

Elegant Utility

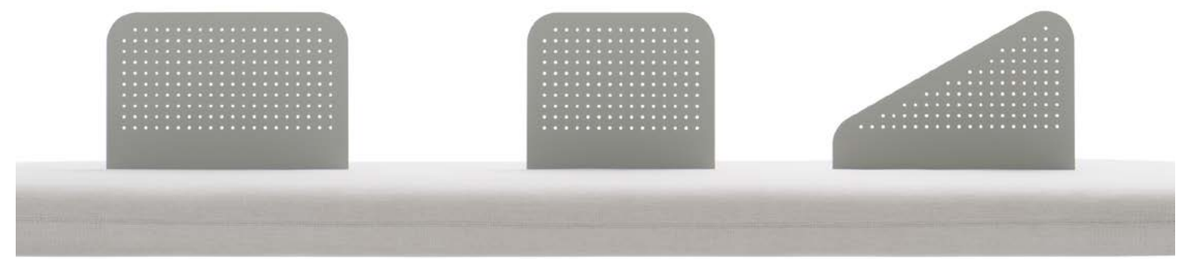

La base Sommier accoglie pannelli modulari che si fissano con una staffa semplice e intuitiva, rendendo la configurazione della testiera pratica e immediata. La testata a filo è pensata per ridurre al minimo l'ingombro, ottimizzando lo spazio con eleganza. Disponibile in varie dimensioni, il sistema si modula con facilità per rispondere a ogni esigenza di spazio e gusto.

The Sommier base supports modular panels that attach with a simple, intuitive bracket, making headboard configuration quick and easy. The flush-mounted headboard is designed to minimise bulk, optimising space with elegance. Available in various sizes, the system can be easily adjusted to suit any space requirement and personal taste.

Pannelli testate slim/ Slim haedbord panels

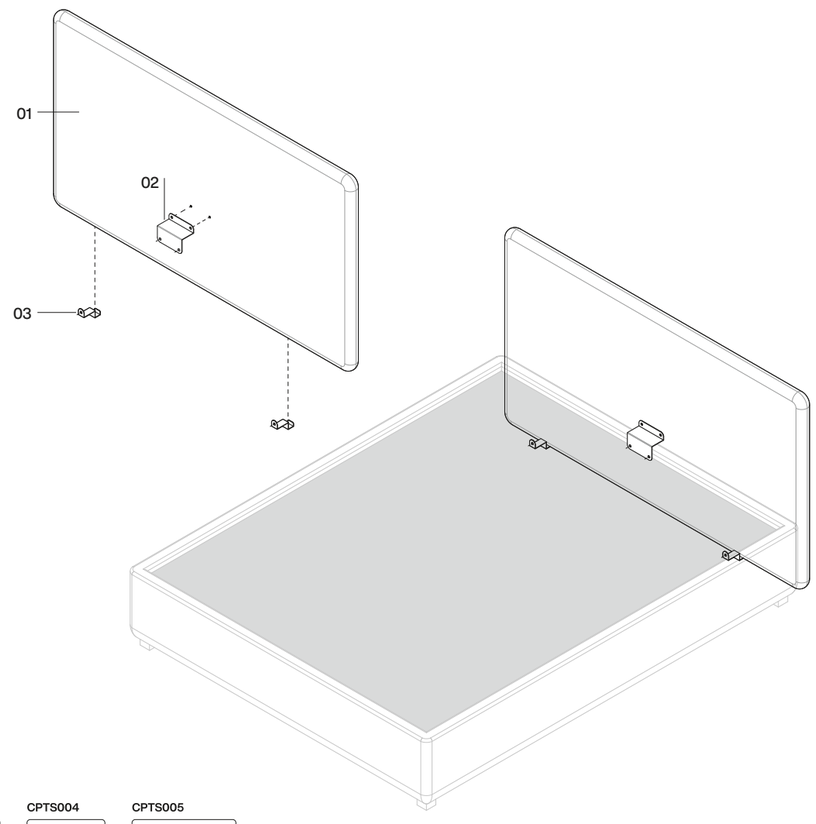

01. Pannello/ Panel
02. Staffa di fissaggio sommier - pannello/ Mounting bracket for sommier
03. Staffa di fissaggio base - pannello fisso/ Base fixing bracket - fixed panel

Moduli/ Modules

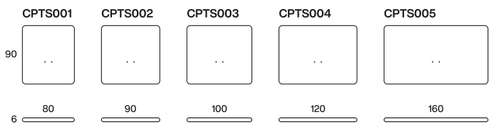

Essential gesture

Composizione letto/
Bed composition
CPTS002 +
CBAS002L200BP
Sorrento 903 Cat. A
Bedlinen Lino/ Lino 476

CPTS002 **CBAS002L200BP**

Linee essenziali e leggerezza visiva: la testiera sottile dialoga con lo spazio con discrezione ed eleganza. Un design compatto che lascia respirare l'ambiente, senza rinunciare al comfort dell'accoglienza.

Essential lines and visual lightness: the slim headboard interacts with the space with discretion and elegance. A compact design that allows the room to breathe, without giving up the comfort of a welcoming feel.

Composizione letto/
Bed composition
CPTS005 + CBAS010L200

Stilnovo 1834 col 07 cat. A
Bedlinen cotone/ Cotton 520
Accessorio Parallelo small bianco con cassetto wengè/
Parallel Accessory small white with wenge drawer

CPTS005

CBAS010L200

Parallelo small con cassetto

Abitare oggi è un gesto consapevole: la casa diventa uno spazio che accoglie, protegge e si trasforma con noi.

Living today is a conscious act: the home becomes a space that welcomes, protects, and evolves with us.

Composizione letto/
Bed composition
CPTS005 + CBAS005L200FB

Stilnovo 1834 col 07 cat. A
Bedlinen cotone/ Cotton 520
Accessorio Parallelo small bianco
con cassetto wengè/
Parallel accessory small white
with wenge drawer

CPTS005

CBAS005L200FB

Camp
Noctis 2025

creative director
Caterina Priori
co-editors
Piero Priori, Mattia Priori

design
d+a, NLab

graphic design
ma:design
Massimiliano Patrignani
Monica Zaffini

texts
Marta Alessandri
Valeria Marconi

photography
AmatiBacciardi
digital work
Annamaria Ferretti

photolito
Olimpia Visual Plan

print
Gruppo Leardini

settembre/September 2025

Noctis SpA
con un unico socio

Fraz. Monterolo, 144/C
Zona ind.le Ganga
61045 Pergola Pu, Italy
t.+39.0721.775505
f. +39.0721.735599
p.iva / cf 01304200411
www.noctis.it

Noctis
Flagship store

via Molino delle Armi,11
20122 Milano
www.nottenoctis.it